

ZKLFA0850-2Z

Axial angular contact ball bearing

Angular contact ball bearing units ZKLFA..-2Z, double direction, for screw mounting, gap seals on both sides

Informacje techniczne

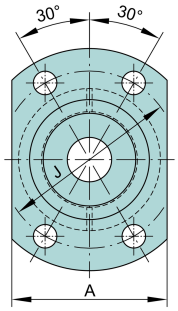

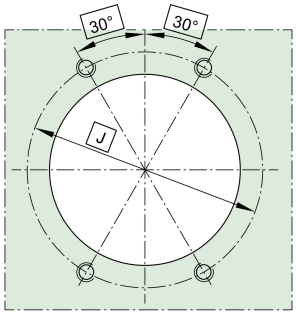

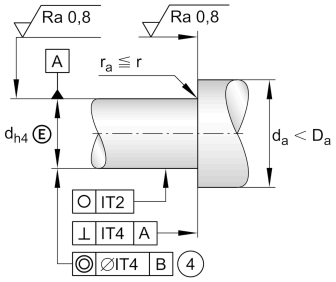

Twoja aktualna wersja produktu

Sealing	2Z	Minimal gap seal on both sides

Main Dimensions & Performance Data

d	8 mm	Bore diameter
	0 mm	Bore diameter upper tolerance
	-0,005 mm	Bore diameter lower tolerance
D	32 mm	Outside diameter
	0 mm	Outside diameter upper tolerance
	-0,01 mm	Outside diameter lower tolerance
B	20 mm	Width
	0 mm	Width upper tolerance
	-0,25 mm	Width lower tolerance
C_a	12.500 N	Basic dynamic load rating, axial
C_{0a}	16.300 N	Basic static load rating, axial
C_{ua}	740 N	Fatigue load limit, axial
n_G Grease	15.500 1/min	Limiting speed for grease lubrication
n_ϑ	9.500 1/min	Thermally permissible speed
≈m	0,132 kg	Masa

Karta katalogowa jest jedynie przeglądem wymiarów i podstawowych nośności wybranego produktu. Zawsze należy stosować się do wszystkich dalszych informacji i instrukcji dotyczących tego produktu. Na naszej stronie internetowej znajduje się formularz kontaktowy umożliwiający wysłanie zapytania o dalsze informacje

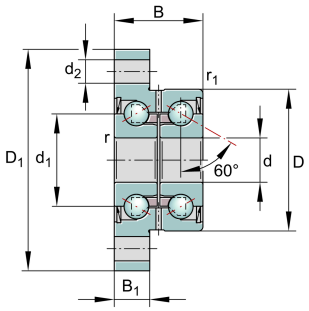

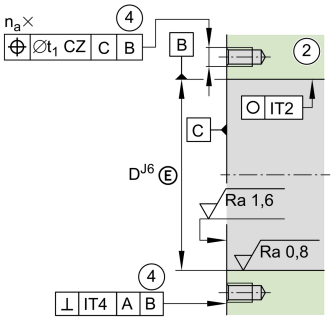

Mounting dimensions

$d_{a\ min}$	11 mm	Minimum diameter shaft shoulder
$d_{a\ max}$	25 mm	Maximum diameter of shaft shoulder
t_1	0,1 mm	Position tolerance
	M5	Screw size
n_a	4	Number of screws

Dimensions

d_1	19 mm	Rib diameter inner ring
r_{min}	0,3 mm	Minimum chamfer dimension
$r_{1\ min}$	0,6 mm	Minimum chamfer dimension
B_1	8 mm	Thickness of flange
d_2	5,5 mm	Fixing boring diameter
J	40 mm	Pitch circle diameter (holes)
A	35 mm	Flange width

Temperature range

T_{min}	-30 °C	Operating temperature min.
T_{max}	120 °C	Operating temperature max.

Additional information

M_{RL}	0,04 Nm	Bearing friction torque
c_{aL}	250 N/µm	Rigidity axial
c_{kL}	20 Nm/mrad	Tilting stiffness
M_m	0,02 kg*cm2	Mass moment of inertia
	2 µm	Axial runout
	ZM08	Recommended INA precision locknut for radial locking (not included)
M_A	4 Nm	Tightening torque nut
	3.468 N	Locknut force axial

Karta katalogowa jest jedynie przeglądem wymiarów i podstawowych nośności wybranego produktu. Zawsze należy stosować się do wszystkich dalszych informacji i instrukcji dotyczących tego produktu. Na naszej stronie internetowej znajduje się formularz kontaktowy umożliwiający wysłanie zapytania o dalsze informacje

Właściwości

- Obciążenie promieniowe
- Obciążenie osiowe jednokierunkowe
- Obciążenie osiowe dwukierunkowe
- Smarowanie dożywotnie, bezobsługowe
- Smarowanie smarem
- Uszczelnienie dwustronne

Karta katalogowa jest jedynie przeglądem wymiarów i podstawowych nośności wybranego produktu. Zawsze należy stosować się do wszystkich dalszych informacji i instrukcji dotyczących tego produktu. Na naszej stronie internetowej znajduje się formularz kontaktowy umożliwiający wysłanie zapytania o dalsze informacje