

FAG

UKF212

Flanged housing unit

Flanged housing unit UKF

Informacje techniczne

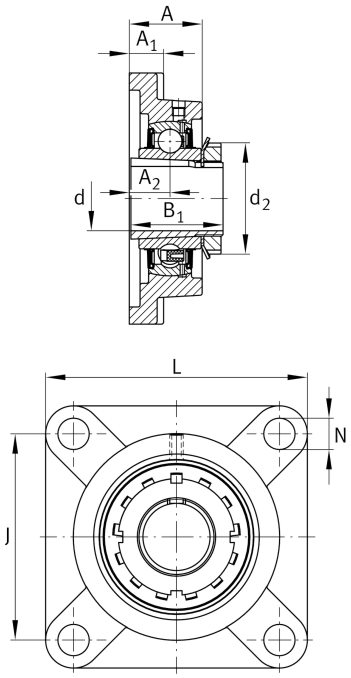

Twoja aktualna wersja produktu

Material	GG	Grey cast iron

Main Dimensions & Performance Data

d	55 mm	Bore diameter
L	175 mm	Flange width
C_r	56.000 N	Basic dynamic load rating, radial
C_{0r}	36.000 N	Basic static load rating, radial
C_{ur}	1.870 N	Fatigue load limit, radial
≈m	4,33 kg	Masa

Mounting dimensions

J	143 mm	Distance fixing bore
N	19 mm	Fixing bore
n	4	Number of screwing holes

Dimensions

A	48 mm	Height housing
A_1	20 mm	Thickness of flange
A_2	29 mm	Distance raceway
B	40 mm	Width
B_1	62 mm	Locking collar total width
d_3	80 mm	Outside diameter eccentric locking collar

Karta katalogowa jest jedynie przeglądem wymiarów i podstawowych nośności wybranego produktu. Zawsze należy stosować się do wszystkich dalszych informacji i instrukcji dotyczących tego produktu. Na naszej stronie internetowej znajduje się formularz kontaktowy umożliwiający wysłanie zapytania o dalsze informacje

Additional information

	1	Number of housings
	F212	Housing
	UK212	Bearing designation

Temperature range

T_{min}	-20 °C	Operating temperature min.
T_{max}	120 °C	Operating temperature max.

Karta katalogowa jest jedynie przeglądem wymiarów i podstawowych nośności wybranego produktu. Zawsze należy stosować się do wszystkich dalszych informacji i instrukcji dotyczących tego produktu. Na naszej stronie internetowej znajduje się formularz kontaktowy umożliwiający wysłanie zapytania o dalsze informacje