

PASE25-XL-N

Plummer block housing unit

Plummer block housing units PASE, cast iron housing, radial insert ball bearing with eccentric locking collar, P seals

X-life

Informacje techniczne

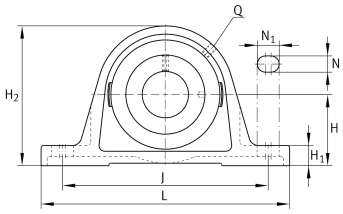

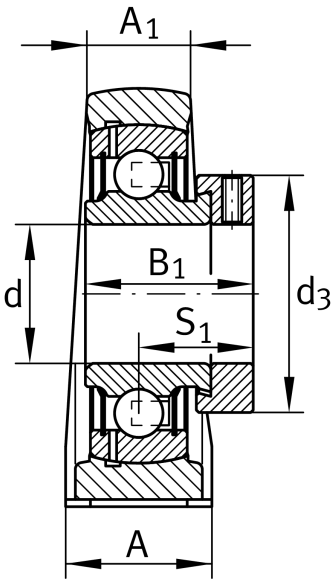

Twoja aktualna wersja produktu

Material	GG	Grey cast iron
Groove	N	Cast iron housing with undercut slot for end caps

Main Dimensions & Performance Data

d	25 mm	Bore diameter
L	130 mm	Length total
H_2	70 mm	Height
≈m	0,7 kg	Masa

Mounting dimensions

J	102,5 mm	Distance fixing bore
N	11 mm	Width (slot)
N_1	19 mm	Length (slot)

Karta katalogowa jest jedynie przeglądem wymiarów i podstawowych nośności wybranego produktu. Zawsze należy stosować się do wszystkich dalszych informacji i instrukcji dotyczących tego produktu. Na naszej stronie internetowej znajduje się formularz kontaktowy umożliwiający wysłanie zapytania o dalsze informacje

Dimensions

H	36,5 mm	Distance shaft axis
A	36 mm	Width (base)
A_1	21 mm	Width (head)
H_1	14,5 mm	Height (base)
B_1	31 mm	Locking collar total width
S_1	23,5 mm	Distance of raceway to locking collar
Q	M6	Connection thread for lubrication

Additional information

	GEHASE05-GG-N	Housing
	GRAE25-XL-NPP-B	Bearing designation
	KASK05	Protecting cap

Temperature range

T_{min}	-20 °C	Operating temperature min.
T_{max}	120 °C	Operating temperature max.

Karta katalogowa jest jedynie przeglądem wymiarów i podstawowych nośności wybranego produktu. Zawsze należy stosować się do wszystkich dalszych informacji i instrukcji dotyczących tego produktu. Na naszej stronie internetowej znajduje się formularz kontaktowy umożliwiający wysłanie zapytania o dalsze informacje