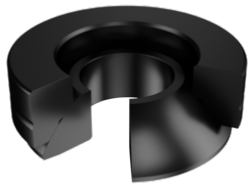

GE70-AX

Spherical plain bearing

Axial spherical plain bearing, requiring maintenance, sliding contact surface: steel/ steel

Informacje techniczne

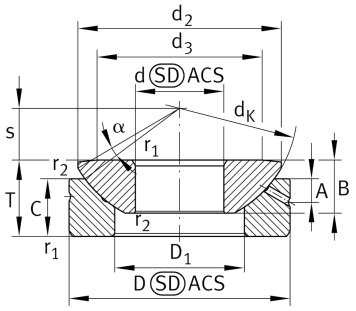

Twoja aktualna wersja produktu

Maintenance	Maintenance required	
Coating	Durotect M	Inner- and outer ring coated with Durotect M (Manganese Phosphate)

Main Dimensions & Performance Data

d	70 mm	Inner diameter bearing
D	160 mm	Outside diameter bearing
T	50 mm	Height
C_a	1.050.000 N	Basic dynamic load rating, axial
C_{0a}	4.030.000 N	Basic static load rating, axial
≈m	5,6 kg	Masa

Mounting dimensions

r_{1smin}	1 mm	Edge Spacing
r_{2smin}	0,3 mm	Edge Spacing
$d_{a\,max}$	121 mm	Connection measure Inner ring
$D_{a\,min}$	102 mm	Housing Connection Diameter

Karta katalogowa jest jedynie przeglądem wymiarów i podstawowych nośności wybranego produktu. Zawsze należy stosować się do wszystkich dalszych informacji i instrukcji dotyczących tego produktu. Na naszej stronie internetowej znajduje się formularz kontaktowy umożliwiający wysłanie zapytania o dalsze informacje

Dimensions

d_K	170 mm	Ball diameter
d_3	121	Front surface diameter of shaft washer
D_1	95 mm	Inner diameter of housing washer
B	40 mm	Width Inner ring
C	36 mm	Width Outer ring
s	35 mm	Plane Surface Spacing
A	13,5 mm	Distance lubrication Bore
α	6 °	Tilt angle
d_{OT}	0 mm	Bore diameter bearing, upper tolerance
d_{UT}	-0,015 mm	Bore diameter bearing, lower tolerance
D_{OT}	0 mm	Outer diameter, upper tolerance
D_{UT}	-0,025 mm	Outside diameter, lower tolerance
T_{OT}	0 mm	Height, upper tolerance
T_{UT}	-0,4 mm	Height, lower tolerance
C_{UT}	0 mm	Width outer ring, upper tolerance
C_{OT}	-0,3 mm	Width outer ring, lower tolerance
B_{OT}	0 mm	Width inner ring, upper tolerance
B_{UT}	-0,3 mm	Width inner ring, lower tolerance
d_2	149,5 mm	Connection measure Inner ring

Temperature range

T_{min}	-60 °C	Operating temperature min.
T_{max}	200 °C	Operating temperature max.

Karta katalogowa jest jedynie przeglądem wymiarów i podstawowych nośności wybranego produktu. Zawsze należy stosować się do wszystkich dalszych informacji i instrukcji dotyczących tego produktu. Na naszej stronie internetowej znajduje się formularz kontaktowy umożliwiający wysłanie zapytania o dalsze informacje

Właściwości

- Obciążenie promieniowe
- Obciążenie osiowe jednokierunkowe
- Smarowanie smarem
- Bez uszczelnienia
- Nieosiowość statyczna
- Nieosiowość dynamiczna

Karta katalogowa jest jedynie przeglądem wymiarów i podstawowych nośności wybranego produktu. Zawsze należy stosować się do wszystkich dalszych informacji i instrukcji dotyczących tego produktu. Na naszej stronie internetowej znajduje się formularz kontaktowy umożliwiający wysłanie zapytania o dalsze informacje